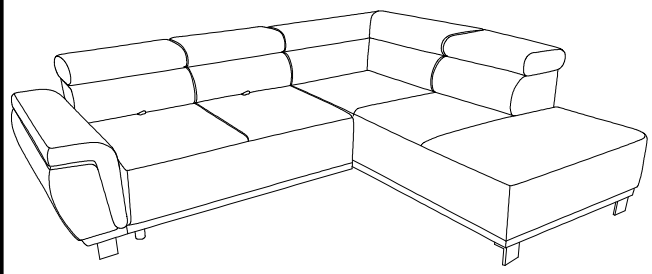

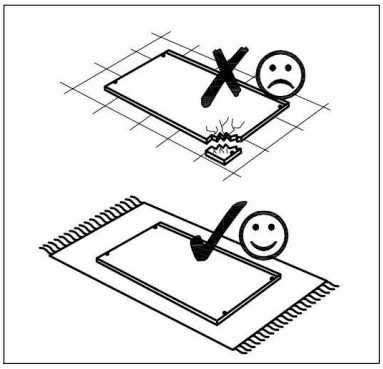

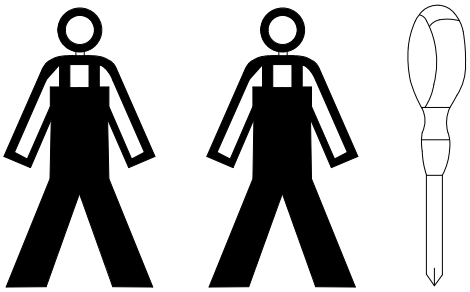

A

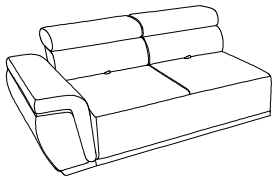

1X

B

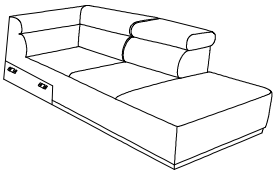

1X

C

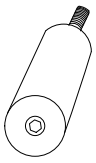

H-100

6X

E

H-50

2X

F

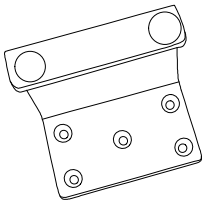

4X

G

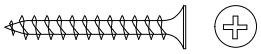

4,2/30
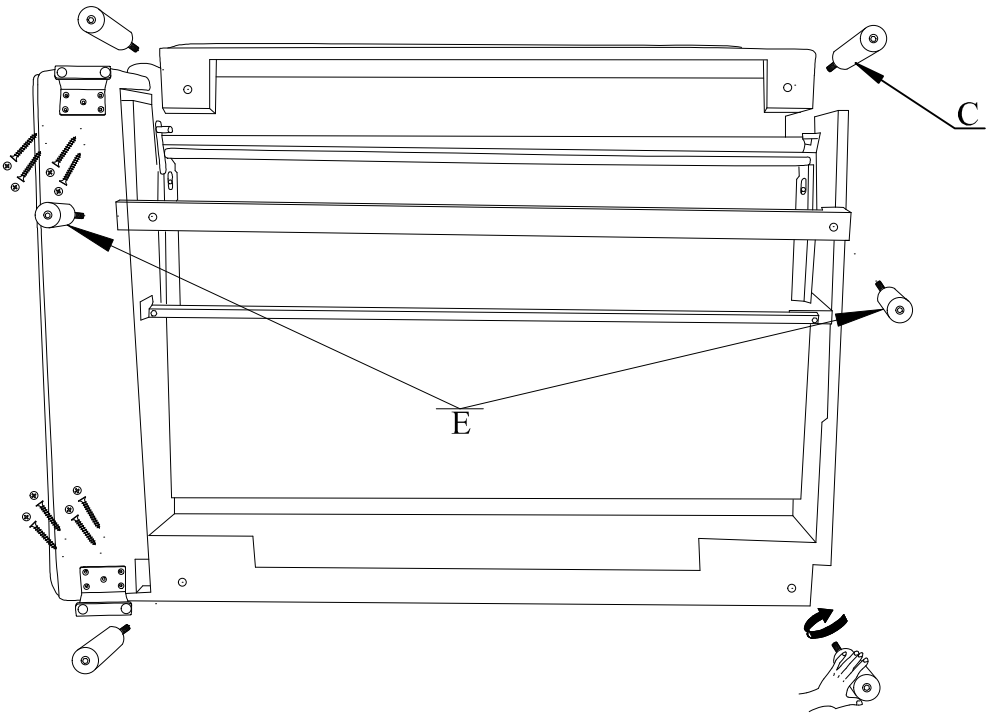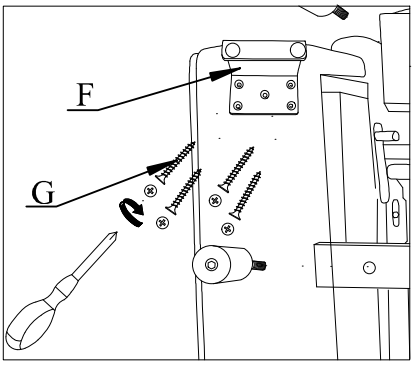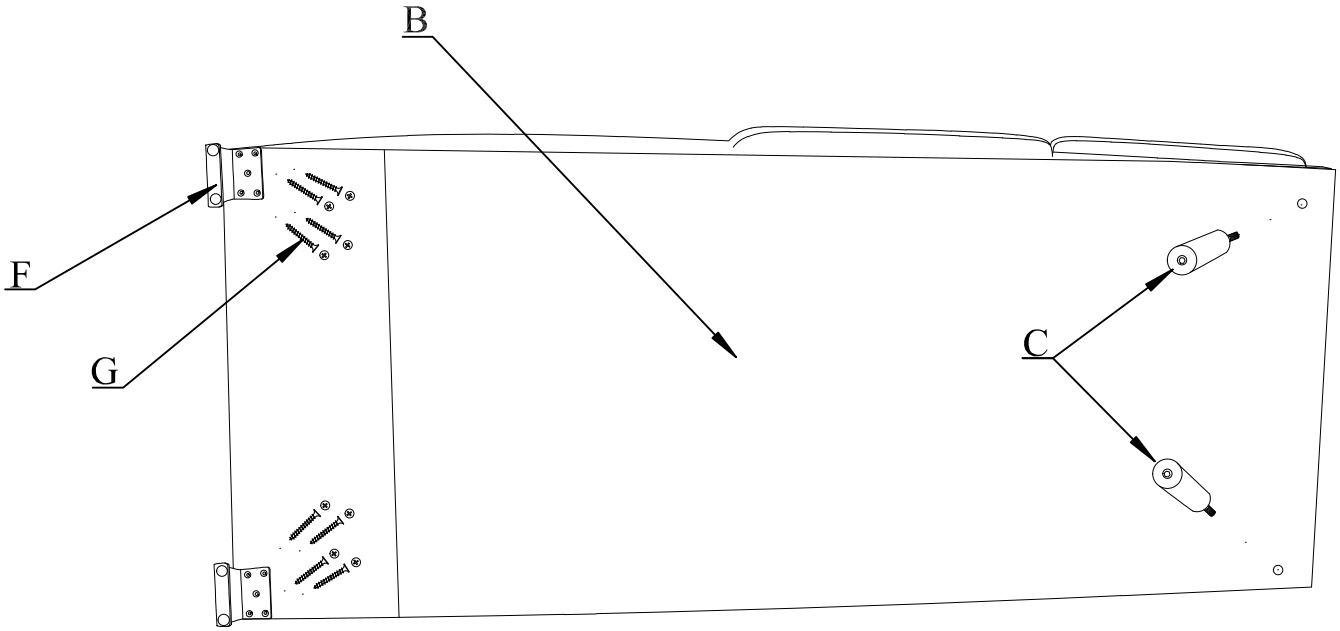
16X