LT9

- (PL) Instrukcja montażu
- (GB) Assembly instructions
- (ES) Instrucciones de instalación
- (FR) Instructions de montage
- (CZ) Montážní návod
- (D) Montageanleitung
- (HU) Összeszerelési útmutató
- (SK) Montážny návod
- (RU) Инструкции по монтажу
- (IT) Istruzioni di montaggio
- (RO) Instructiuni de asamblare
- (TR) Montaj talimati
- (NL) Handleiding voor de montage
- (UA) ІнструкцІЯ монтажу

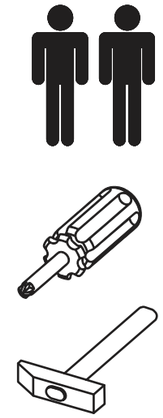

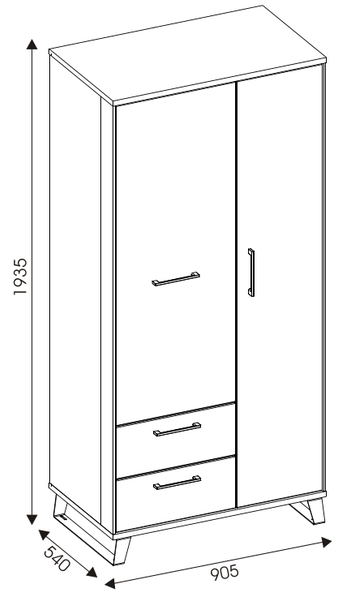

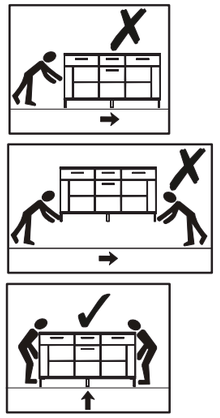

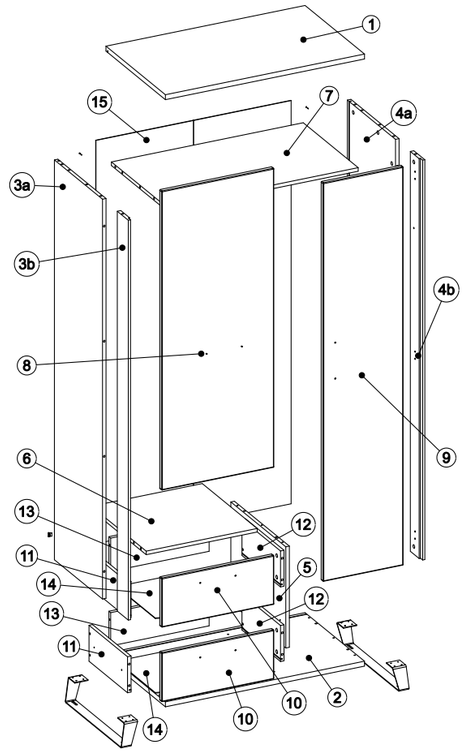

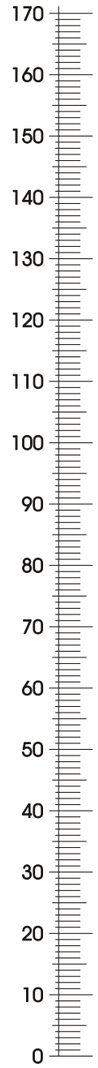

15	1793x886	2/4
14	357x462	2/4
13	447x148	1/4
12	350x160	1/4
11	350x160	1/4
10	510x218	3/4
9	1772x364	3/4
8	1330x510	3/4
7	871x502	1/4
6	521x502	1/4
5	434x502	1/4
4b	1778x99	2/4
4a	1778x439	2/4
3b	1778x99	2/4
3a	1778x439	2/4
2	904x540	1/4
1	904x540	1/4

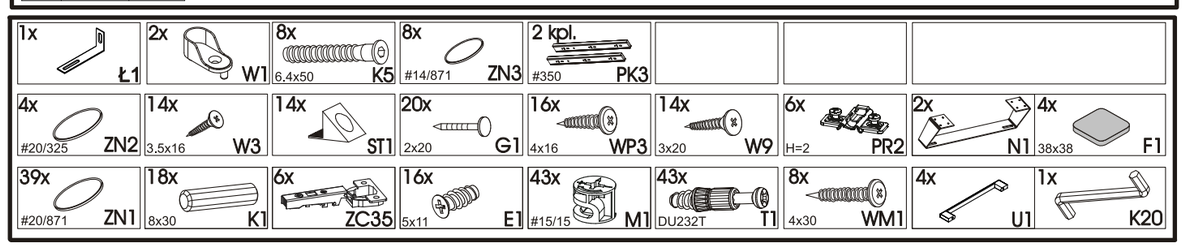

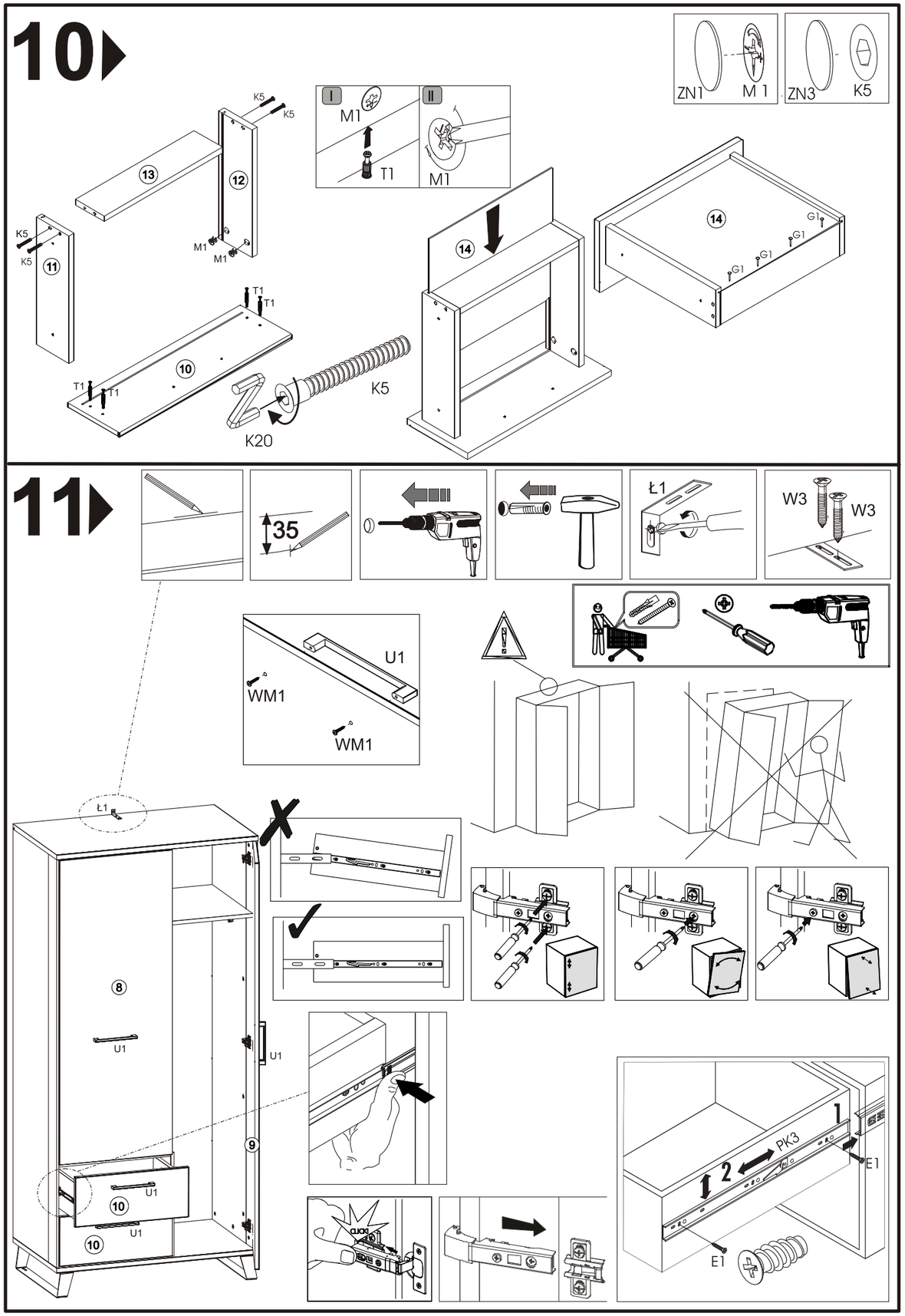

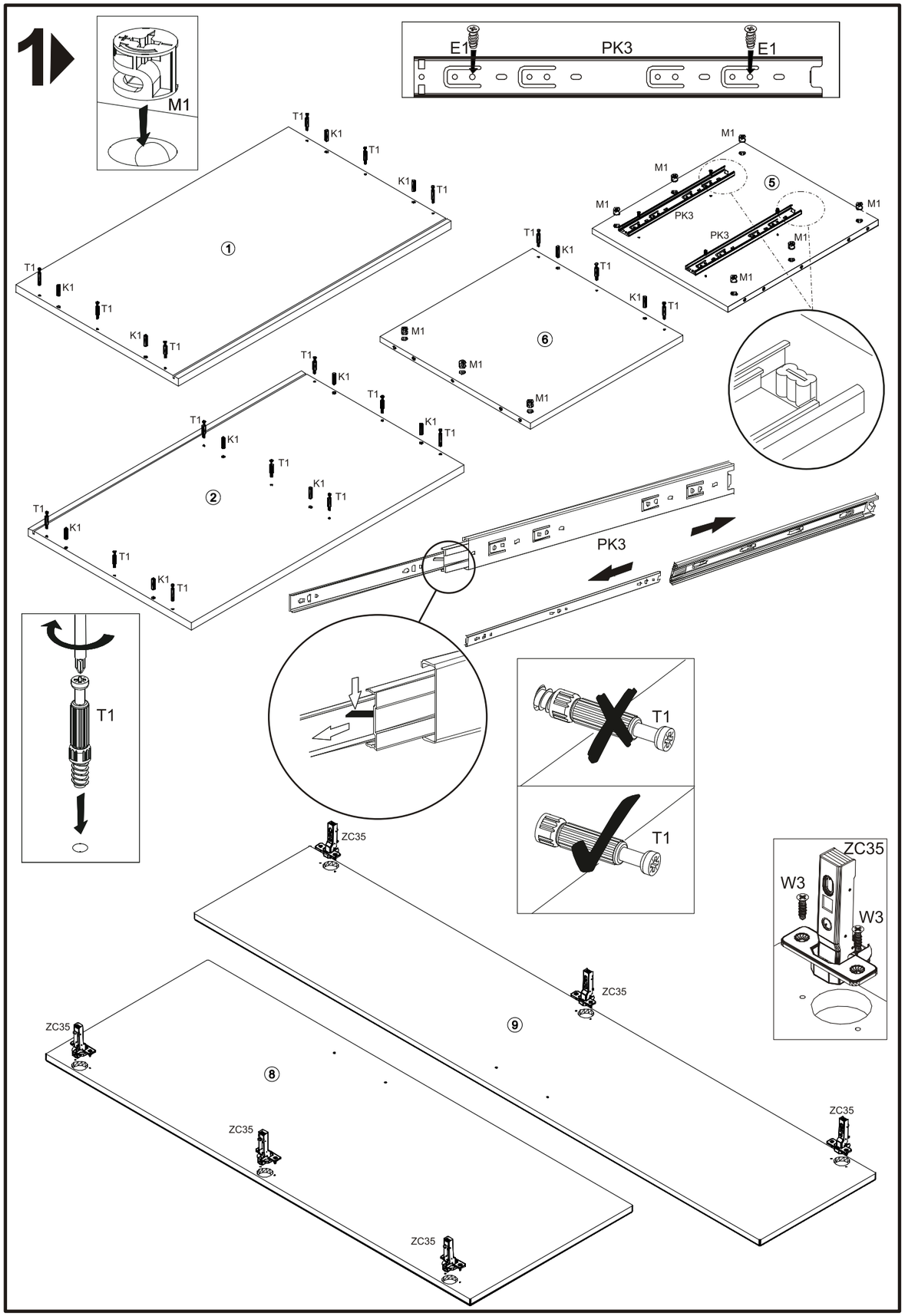
1
M1
E1
PK3
E1
T1
K1
M1
PK3
T1
ZC35
W3
W3
ZC35
ZC35
ZC35
ZC35
ZC35

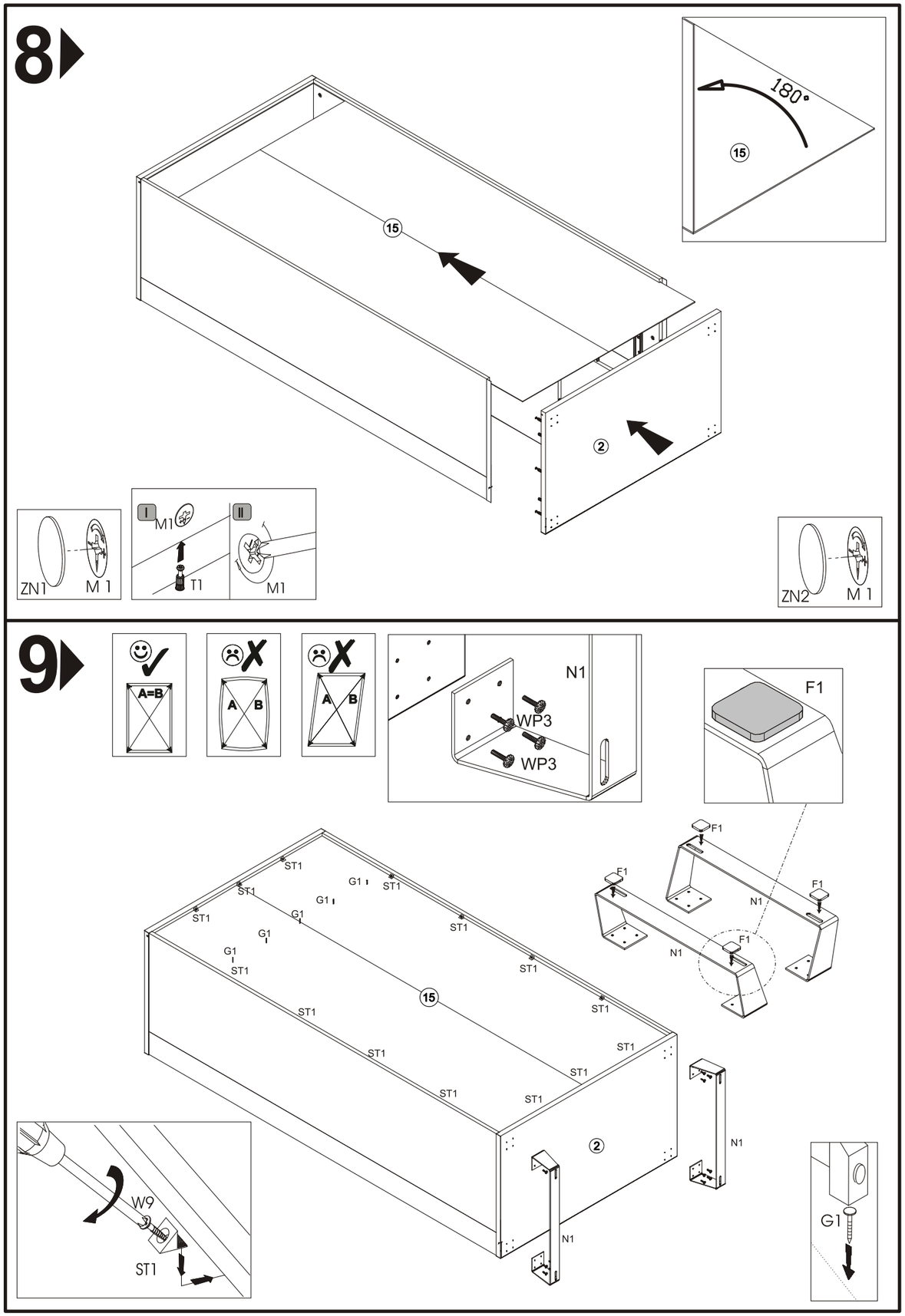
8
180°
15
2
ZN1
M 1
I
M1
T1
II
M1
ZN2
M 1
9
A=B
A
B
A
B
N1
WP3
WP3
F1
ST1
G1
15
2
N1
W9
ST1
G1

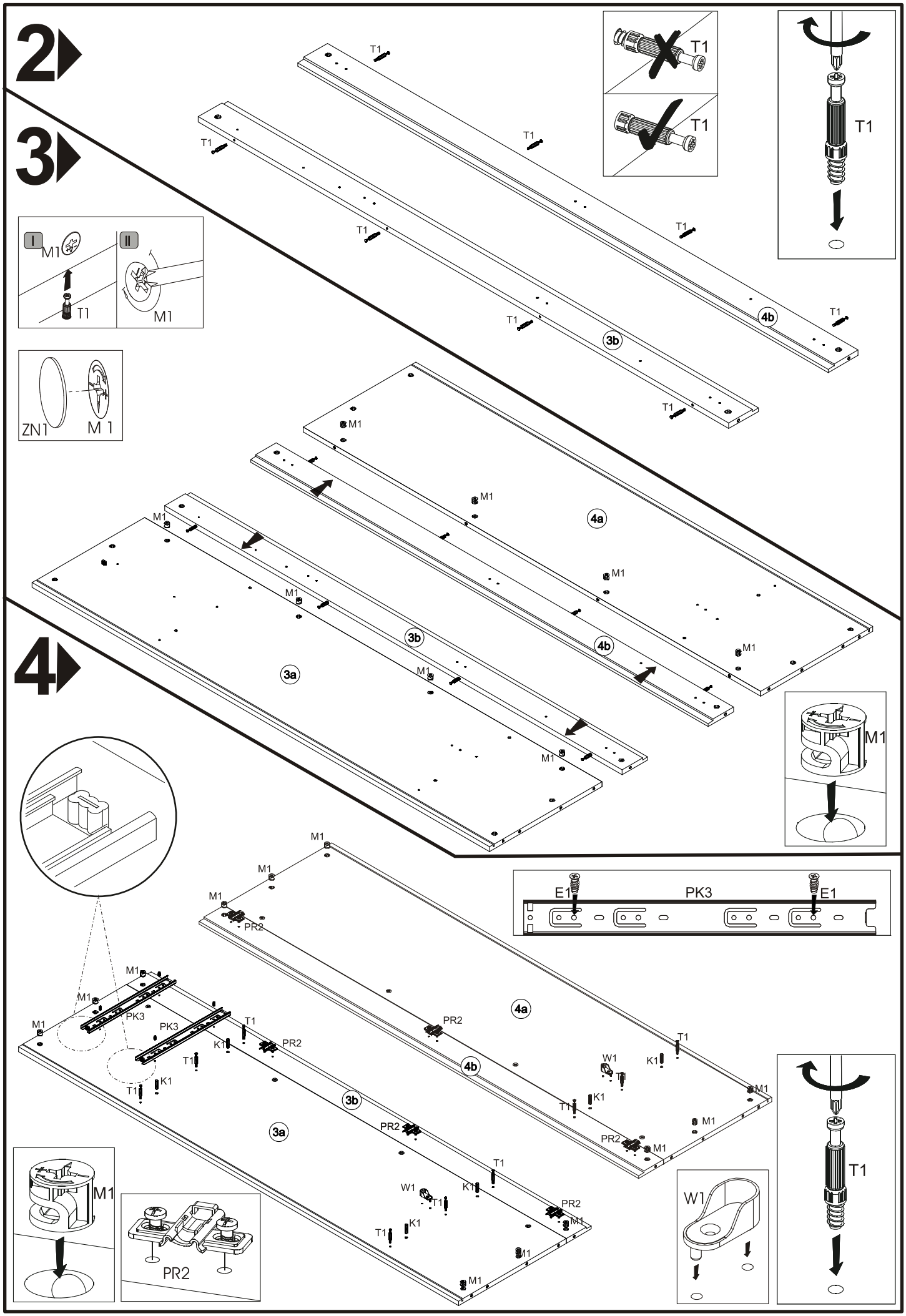
2
3
4
T1
M1
ZN1
PR2
PK3
E1
W1
K1
3a
3b
4a
4b

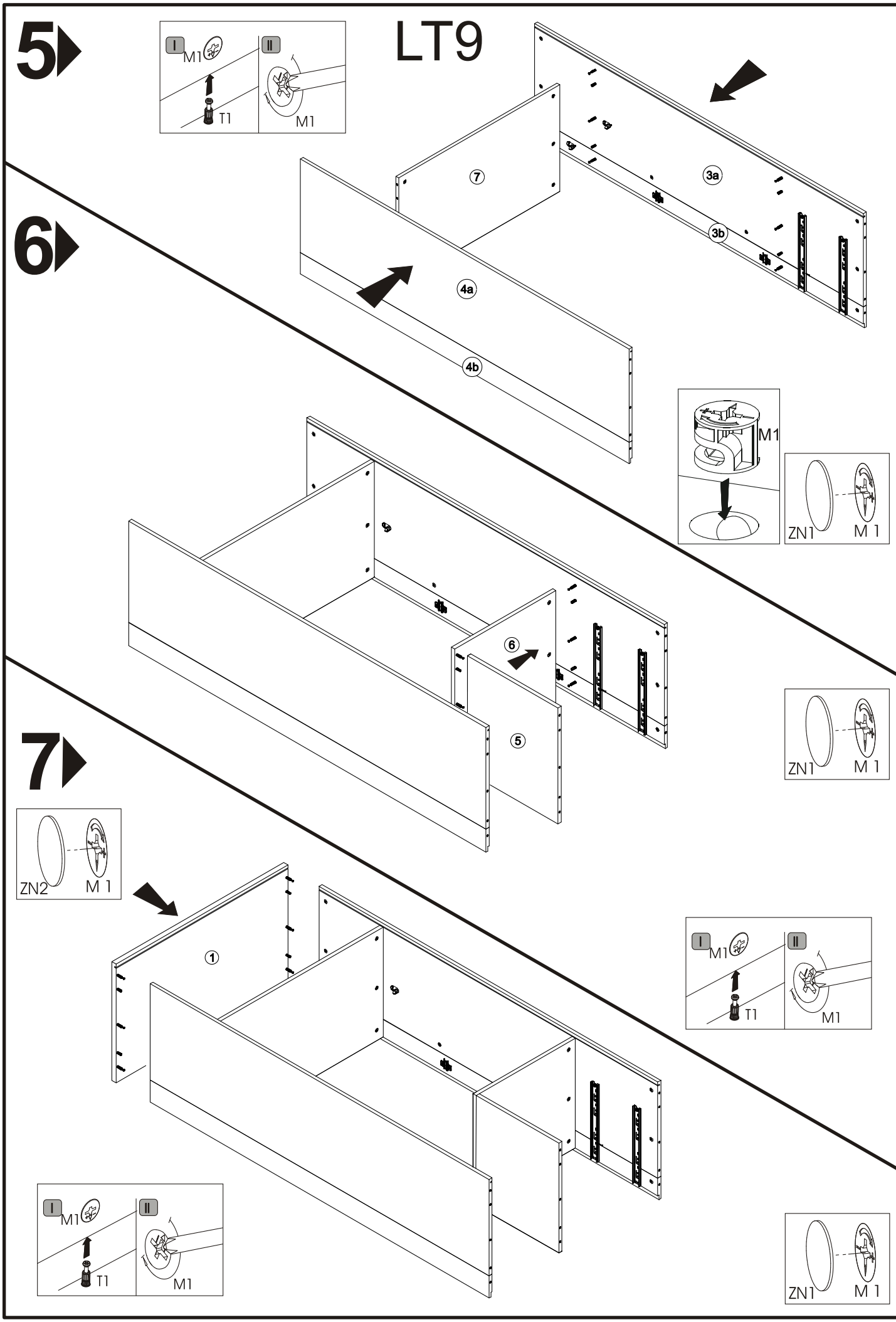
5
LT9
I
M1
T1
II
M1
7
3a
3b
4a
4b
6
M1
ZN1
M 1
6
5
ZN1
M 1
7
ZN2
M 1
1
I
M1
T1
II
M1
I
M1
T1
II
M1
ZN1
M 1